Борона дисковая универсальная
БДУ-11х2пс «БУЛАТ»

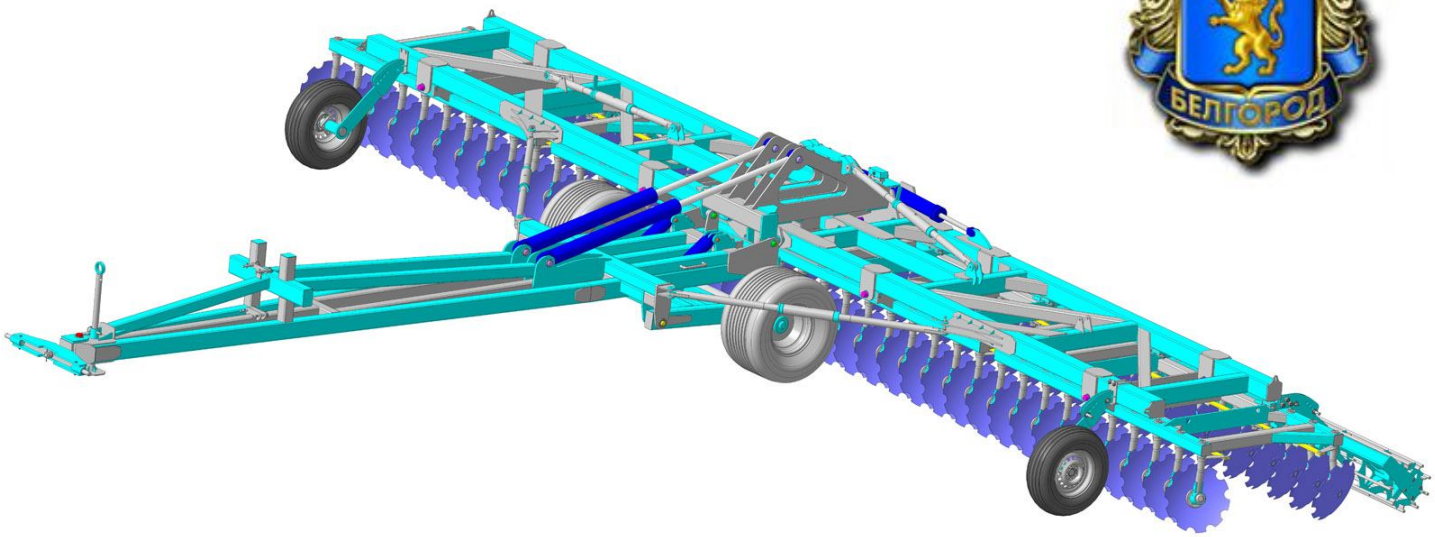

Рабочий орган (запатентован)

Технические характеристики изделия:

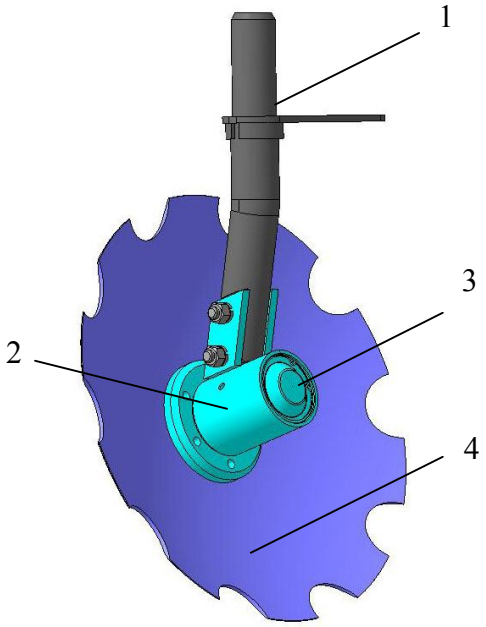

Наименование показателя	Значение показателя
Рабочая скорость движения, км/ч	до 15
Транспортная скорость не более, км/ч	до 20
Рабочая ширина захвата, м	11
Глубина обработки не более, см	15
Масса конструкционная, кг	9890
Угол атаки дисков, град	От 0 до 30
Угол подрезания дисков, град	17
Количество рабочих органов, шт: - в одном ряду - всего	 36 **72**
Количество рядов дисков, шт	2
Расстояние между дисками в ряду, см	30
Расстояние между рядами дисков, мм	1200
Диаметр дисков, мм	**560**
Габариты (транспортное положение) мм: длина ширина высота	 9650(7565) 11200(3000) 1700(3823)
Агрегатирование с тракторами	От **360** л.с.

1. Поворотная стойка
2. Корпус подшипника
3. Крышка корпуса под стопорное кольцо
4. Диск

г. Белгород ул. Коммунальная д. 6 офис. 1. Т/ф: 4722 21-77-87; 58-70-41; 58-05-61
promagro31@mail.ru

Прочная и надежная комбинированная рама

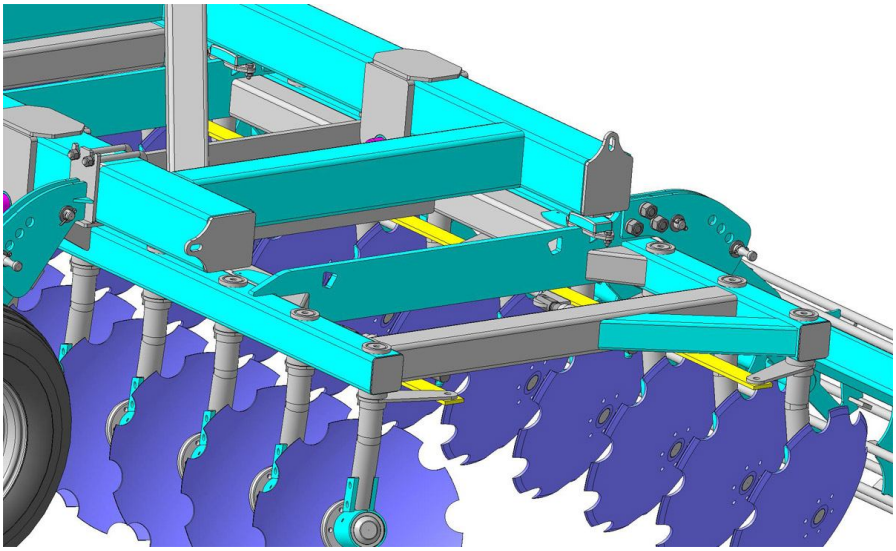

Уникальная запатентованная расстановка рабочих органов

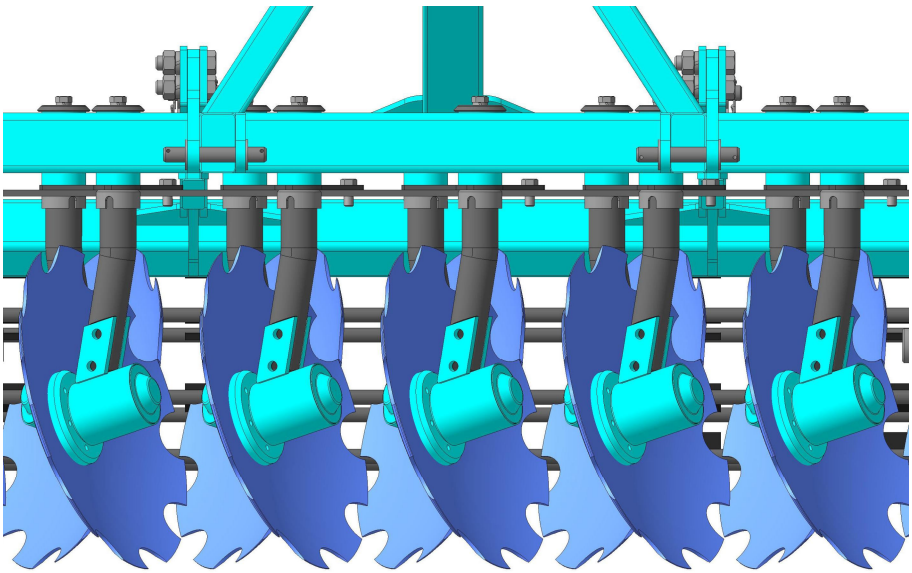

Простые и надежные регулировки

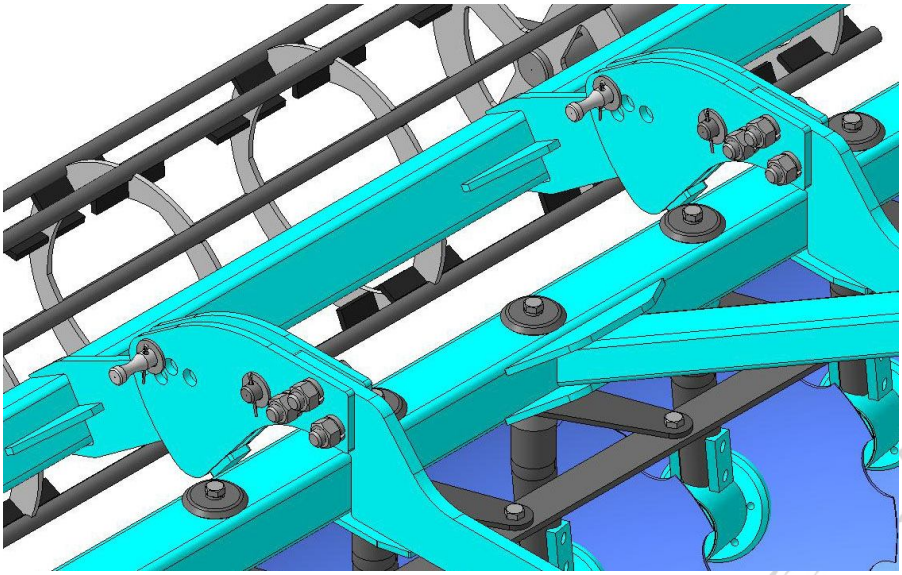

Интегрированные в раму кронштейны гидроцилиндров

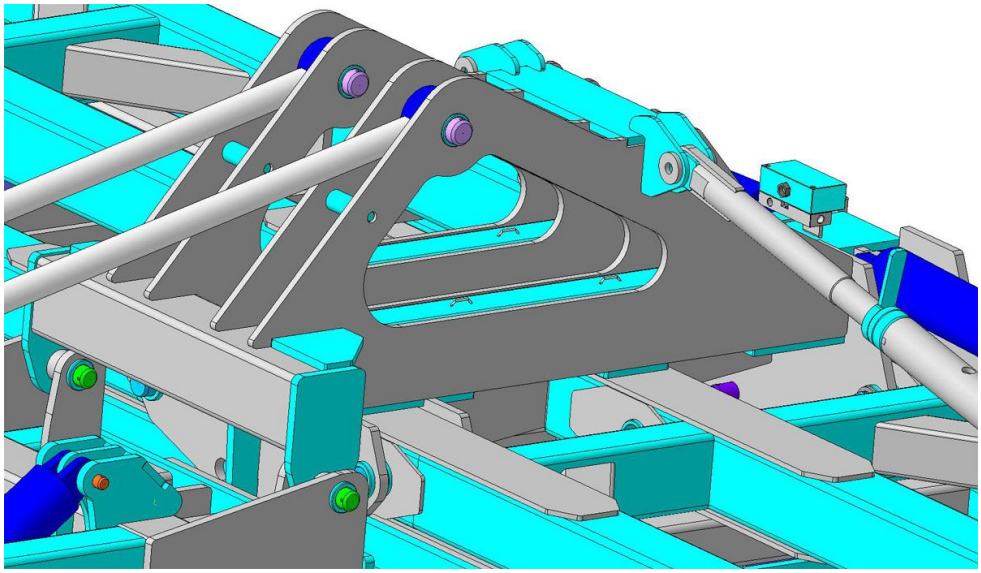

Продольная схема складывания

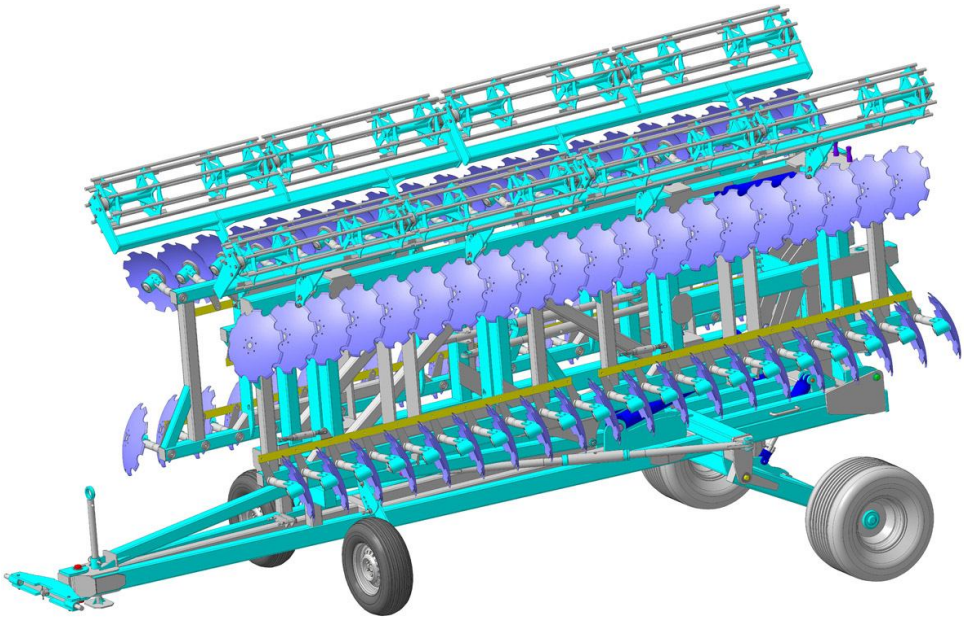
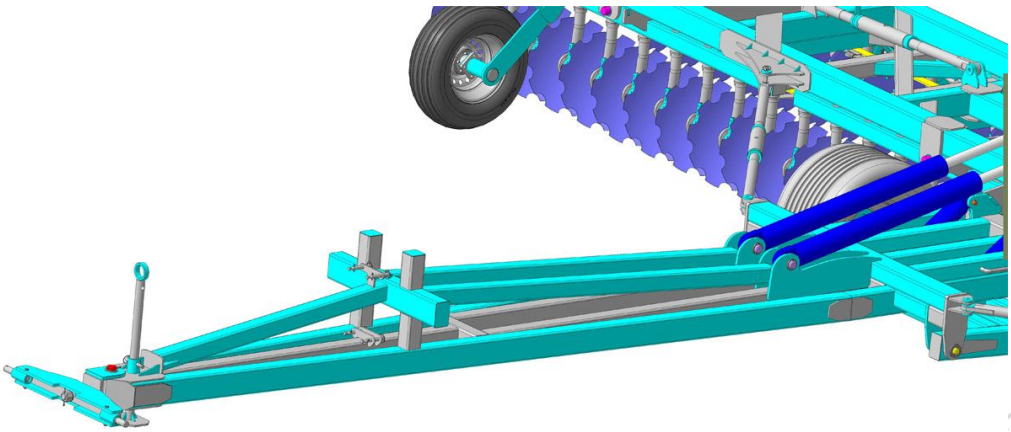
Несущая сница