Борона дисковая универсальная
БДУ-9х2пс «БУЛАТ»

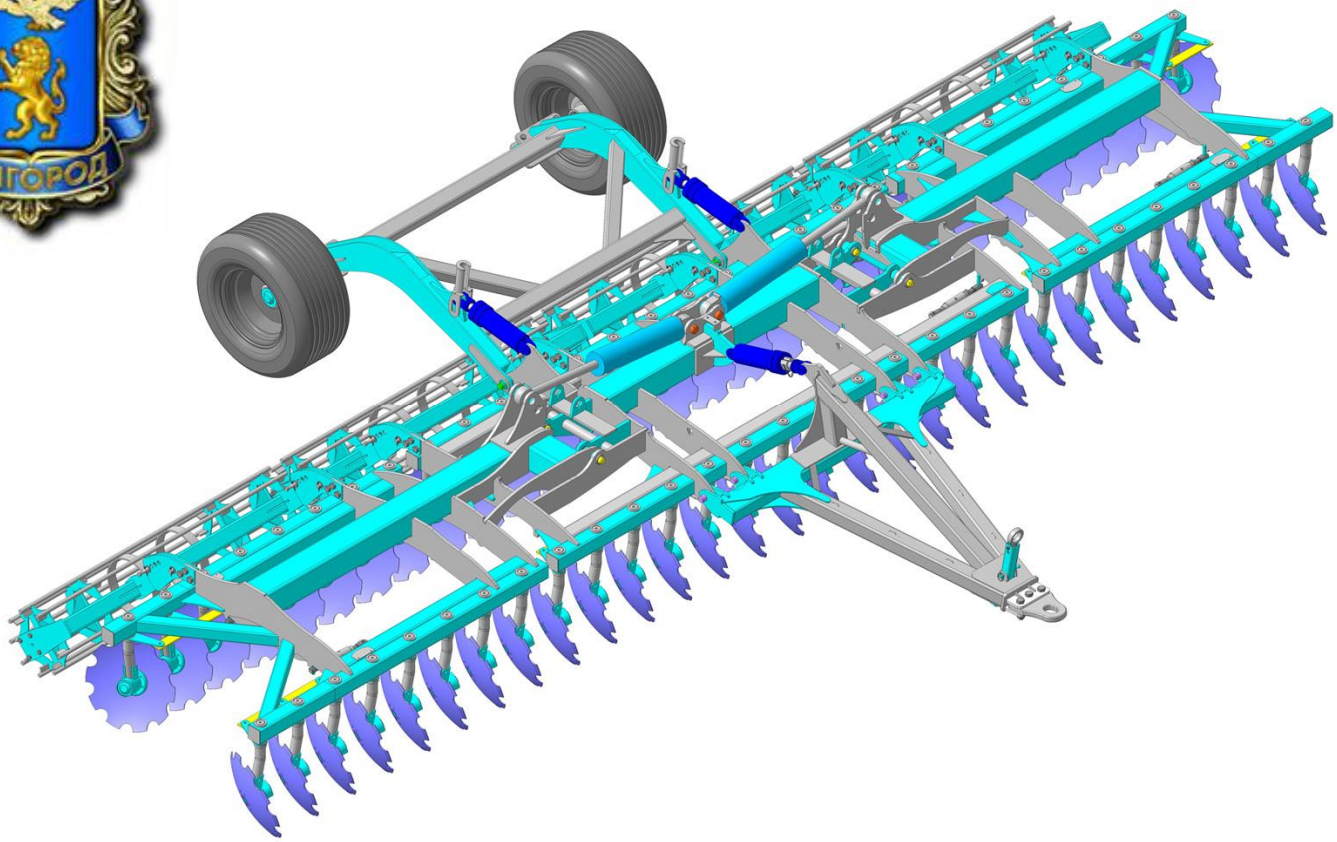

Рабочий орган (запатентован)

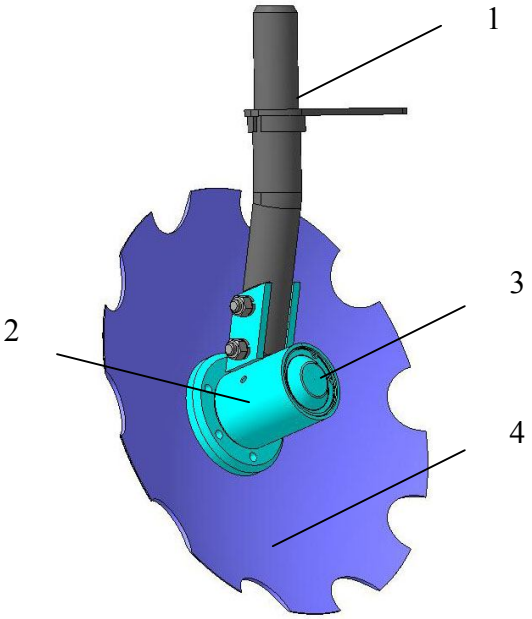

1. Поворотная стойка
2. Корпус подшипника
3. Крышка корпуса под стопорное кольцо
4. Диск

Технические характеристики изделия:

Наименование показателя	Значение показателя
Рабочая скорость движения, км/ч	до 15
Транспортная скорость не более, км/ч	до 20
Рабочая ширина захвата, м	8.8
Глубина обработки не более, см	15
Масса конструкционная, кг	5550
Угол атаки дисков, град	От 0 до 30
Угол подрезания дисков, град	17
Количество рабочих органов, шт: - в одном ряду - всего	 30 **58**
Количество рядов дисков, шт	2
Расстояние между дисками в ряду, см	30
Расстояние между рядами дисков, мм	1270
Диаметр дисков, мм	**560**
Габариты (транспортное положение) мм: длина ширина высота	 5560(5560) 8900(4260) 1300(4400)
Агрегатирование с тракторами	От **290** л.с.

г. Белгород ул. Коммунальная д. 6 офис. 1. Т/ф: 4722 21-77-87; 58-70-41; 58-05-61
promagro31@mail.ru

Прочная и надежная комбинированная рама

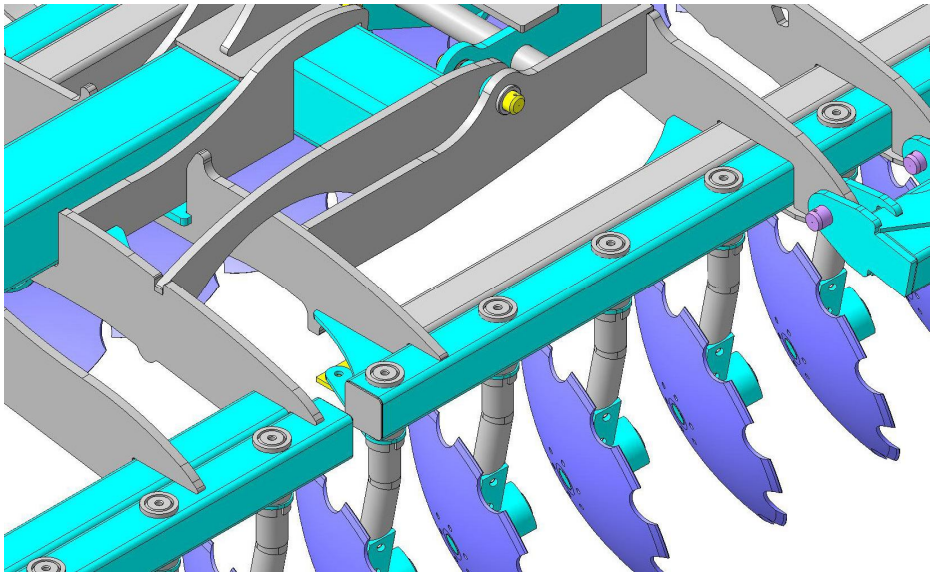

Уникальная запатентованная расстановка рабочих органов

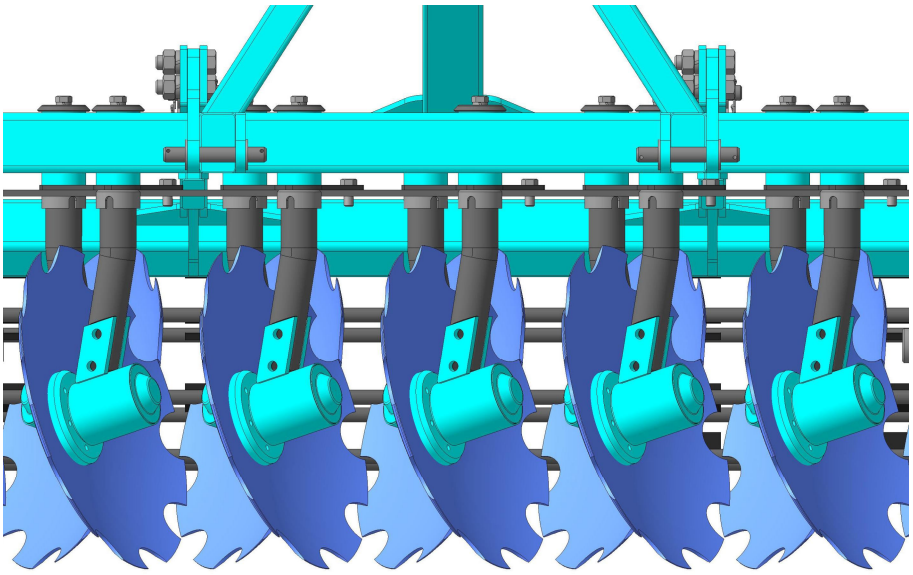

Простые и надежные регулировки

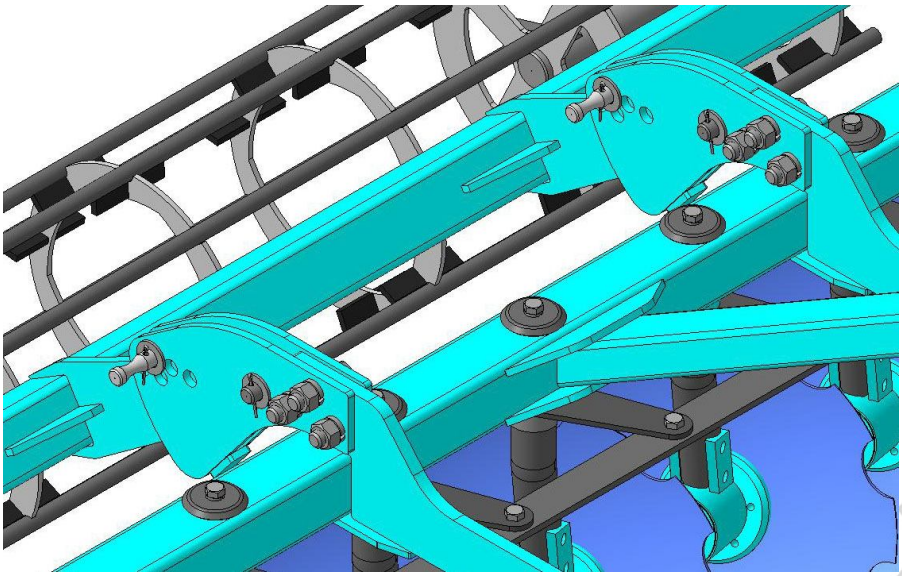

Интегрированные в раму кронштейны гидроцилиндров

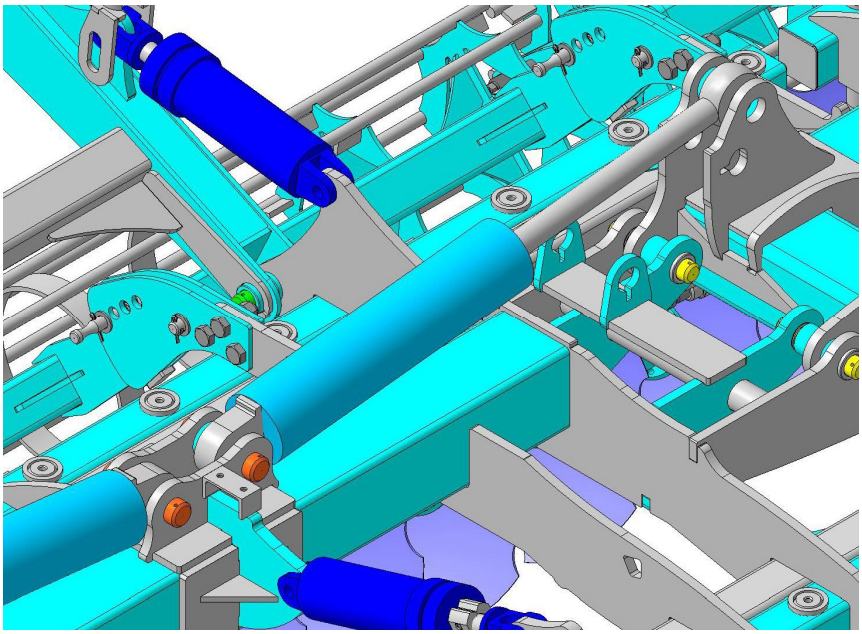

Усиленная треугольная сница

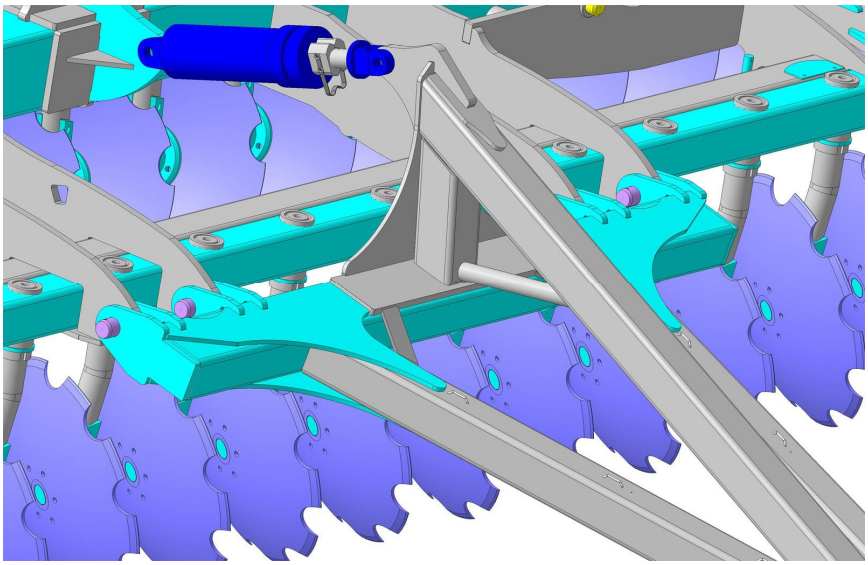

Распределитель потоков почвы (опция)

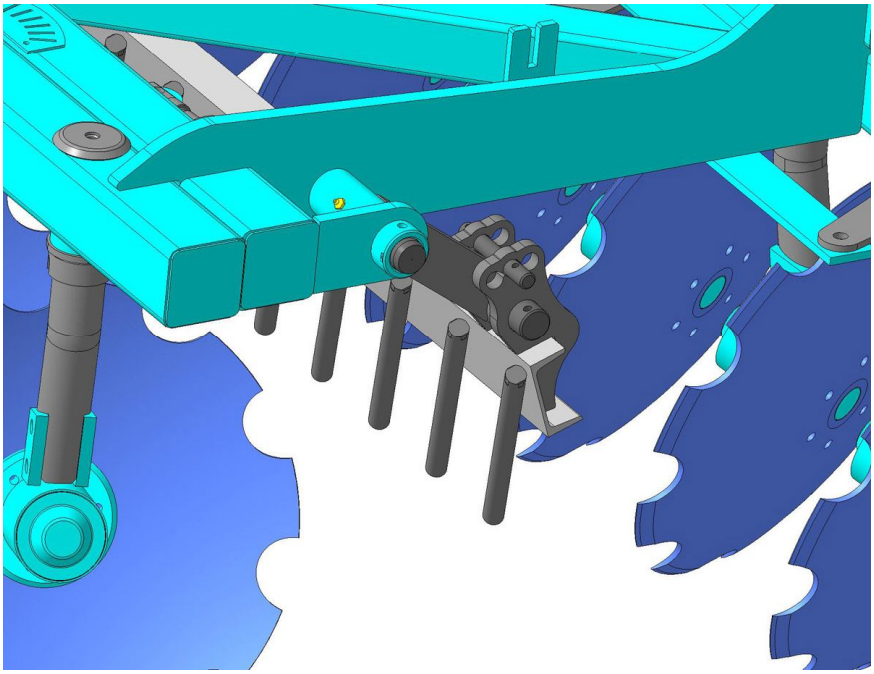

Технические отличия и конструктивные особенности изделия:

	Значение
1. Режущий узел.	
- Современная высокоточная токарная обработка оси	- Позволяет соблюдать посадочные размеры, что крайне положительно сказывается на работоспособности подшипников
- Качественные заводские подшипники и сальники	- Качество, долговечность, надежность.
- Сферический зубчатый диск диаметром 560мм (Bellota, Испания) из борсодержащей стали.	- Максимальная глубина обработки и качество разделки почвы, стойкость к истиранию абразивом, долговечность.
- Поворотная стойка согнутая под оптимальным углом. (Запатентовано).	- Максимальное расстояние между стойкой и диском практически исключающее забивание в этом месте
- Дополнительные уникальные уплотнения сальника	- Защита начинки, которая увеличивает срок службы рабочего органа
- Расстановка рабочих органов.	- Гарантированная расстановка рабочих органов с отличным перекрытием на всей ширине захвата с минимальными неровностями подошвы почвы.
- Оптимальные углы атаки и подрезания.	- Качественная почвообработка при минимальном расходе топлива.
2. Рама с интегрированными в нее кронштейнами гидроцилиндров, усиленная двойным профилем.	- Мощная комбинированная рама из специальной низколегированной стали. Жесткость и прочность всей конструкции при работе и транспортировке.
3. Система распределения почвенного потока.	- Крошение и выравнивание крупных частиц оборачиваемого пласта.
4. Ходовая тележка.	- Жесткая и прочная конструкция, широкопрофильные с/х шины, мощный подшипниковый узел, высокий дорожный просвет. Безопасная транспортировка по дорогам и пересеченной местности.
5. Опорная катковая система.	- Окончательное выравнивание, прикатывание, измельчение обработанной поверхности, установка необходимой глубины обработки.
6. Система складывания	Мощная, четырехцилиндровая система складывания. Надежность, быстрота в работе.
7. Усиленная треугольная сница.	Сбалансированная универсальная прицепная система агрегатирования, спроектирована максимально надежно, уменьшает нагрузку на трактор.
8. Система турбовинтовых катков (опция)	Уникальные турбовинтовые катки с улучшенными характеристиками по дроблению и распределению почвы.